HOME DELUXE

WIR MACHEN ZUHAUSE

Instrucciones de uso
NARA mecedora con taburete

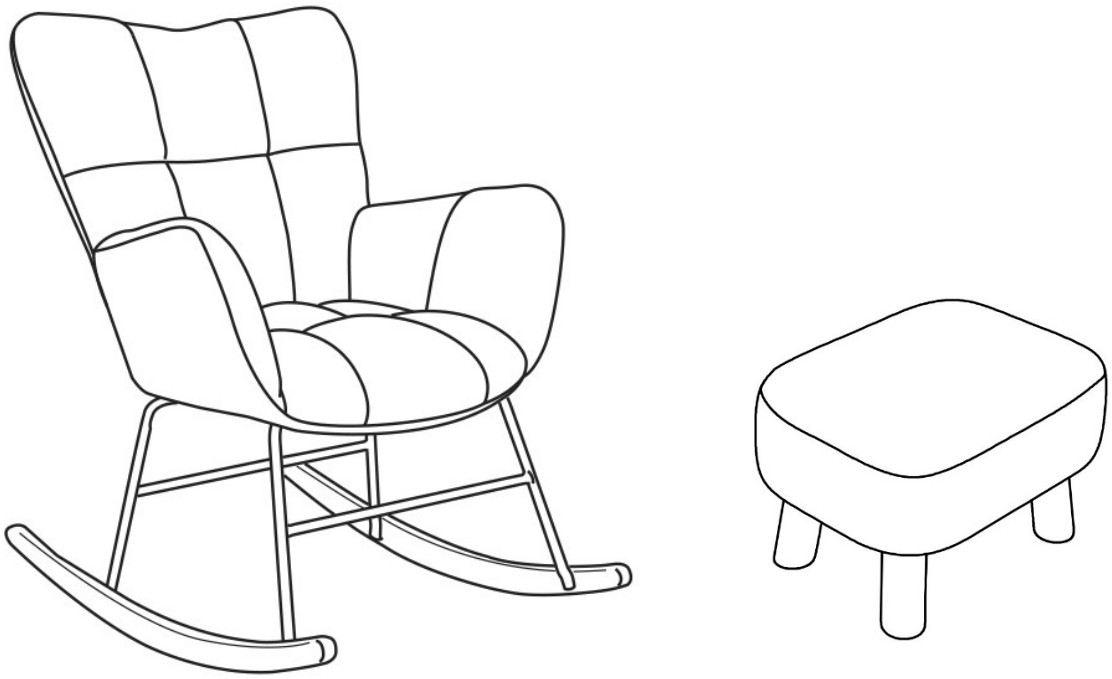

Diseñado en Alemania

Información importante:
CONSÉRVELO PARA FUTURAS CONSULTAS. LEA ATENTAMENTE.

Montageschritte Schaukelstuhl

A :	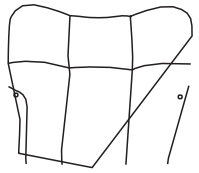	1
B :	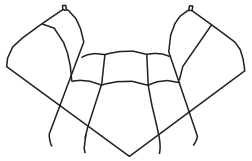	1
C :	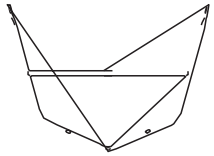	2
D :		1
E :		1
F :	 M6x65	2
G :	 M6x30	6
H :	 M6x20	4
J :		2
L :		1

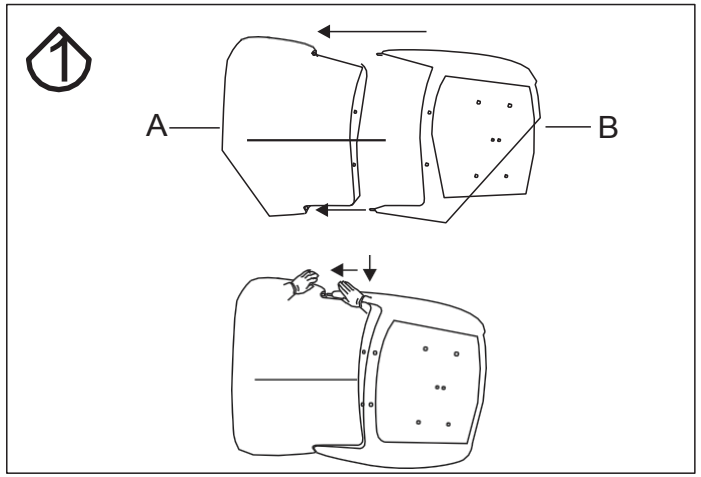

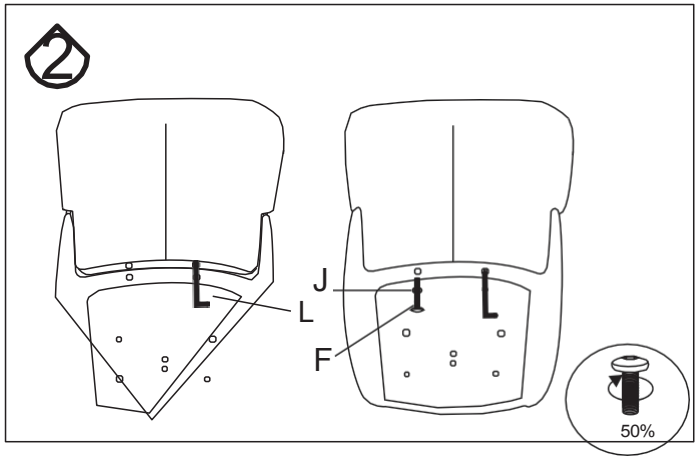

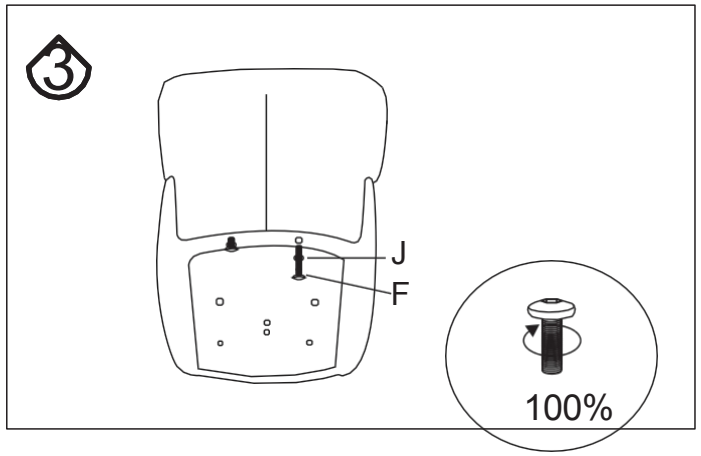

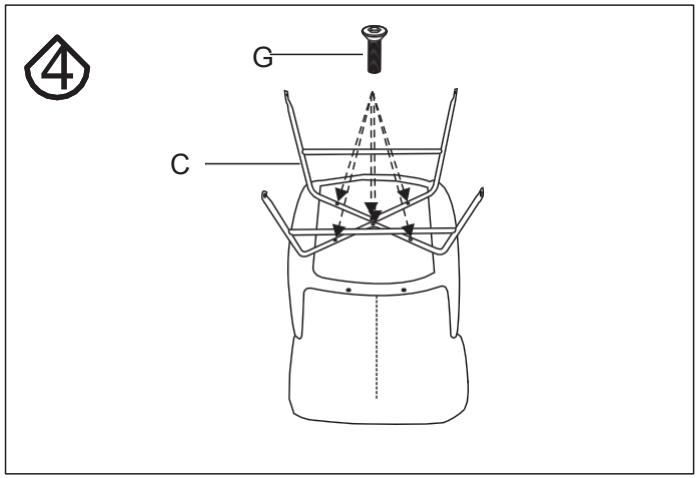

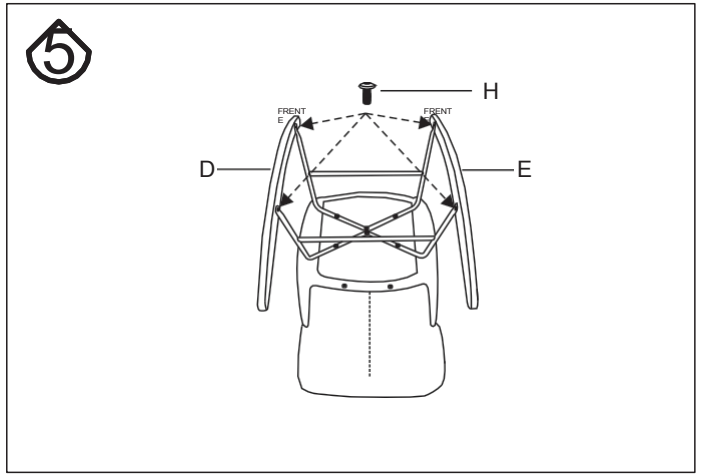

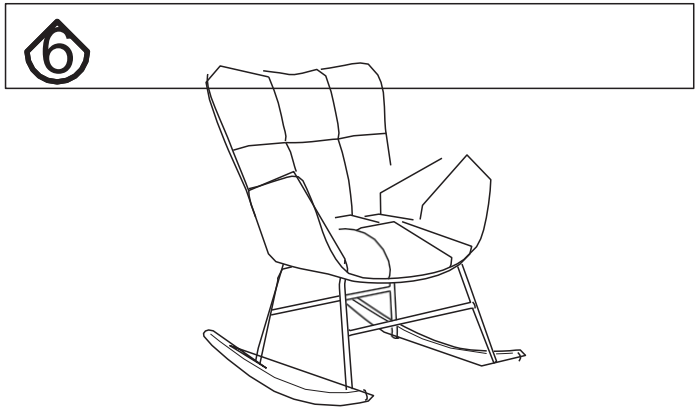

Pasos para montar el taburete

A :	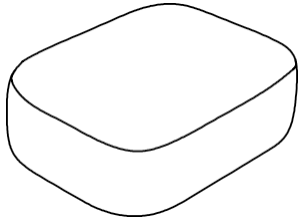	1	B :	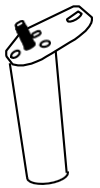	4
C :	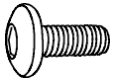	4	L :		1

① 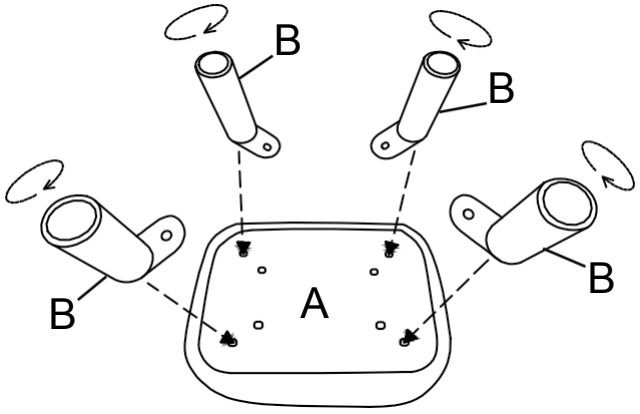

② 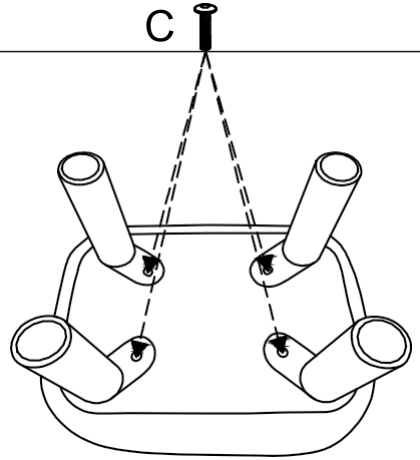

③ 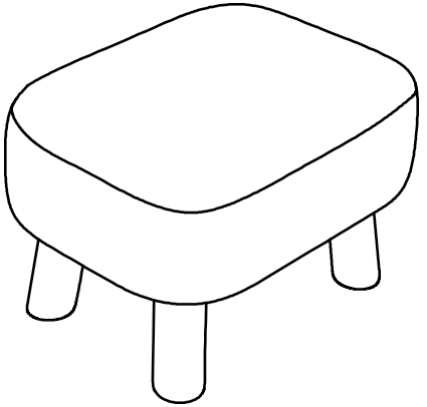

Home Deluxe GmbH
Schanzeweg 2
32312 Lübbecke
Alemania
Teléfono: +49 (0)5743 6181-0
www.home-deluxe-gmbh.de